Klasa drogi - GP
Vp=70 km/h, Vm=90km/h
Grupa nośności podłoża - G1
Kategoria ruchu - KR5

PRZEKRÓJ NORMALNY 10-10

obwodnica Maciejowej - rondo

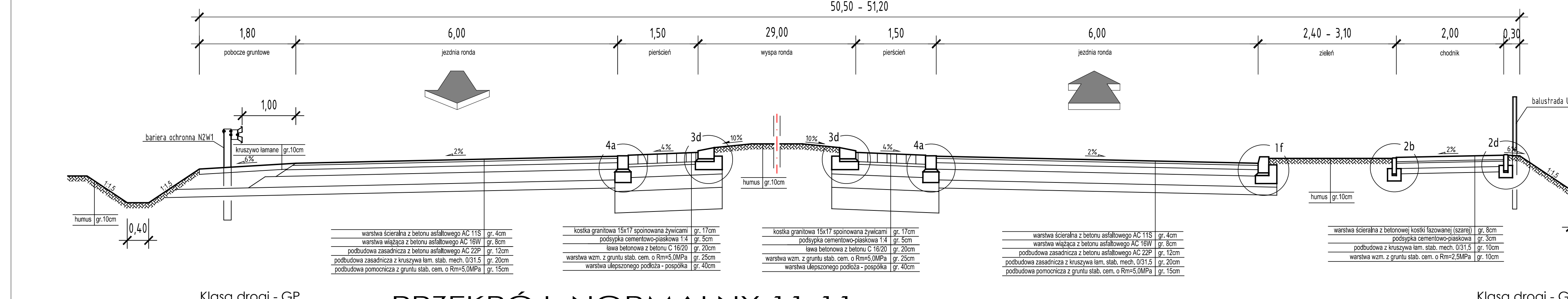

Klasa drogi - GP
Vp=70 km/h, Vm=90km/h
Grupa nośności podłoża - G1
Kategoria ruchu - KR5

PRZEKRÓJ NORMALNY 12-12

obwodnica Maciejowej

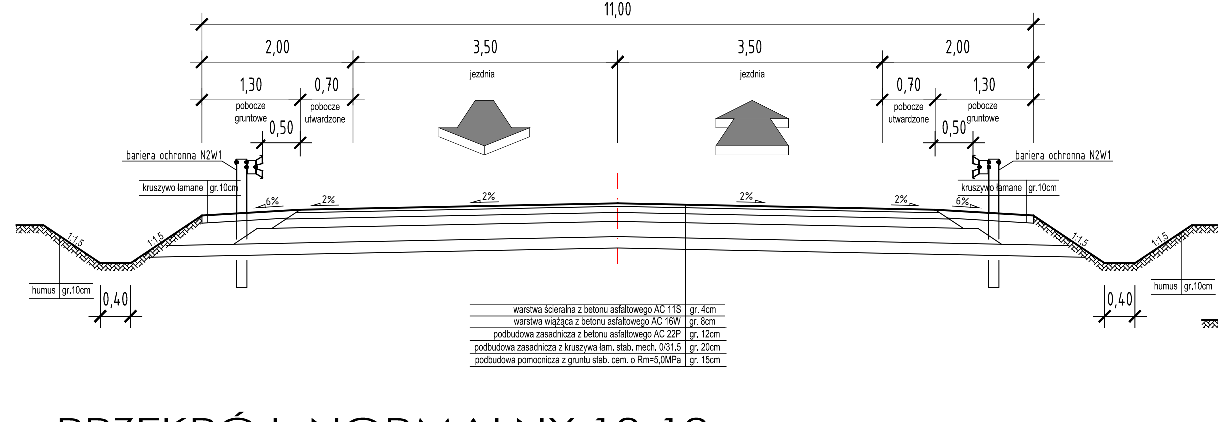

Klasa drogi - GP
Vp=70 km/h, Vm=90km/h
Grupa nośności podłoża - G1
Kategoria ruchu - KR5

PRZEKRÓJ NORMALNY 14-14

obwodnica Maciejowej

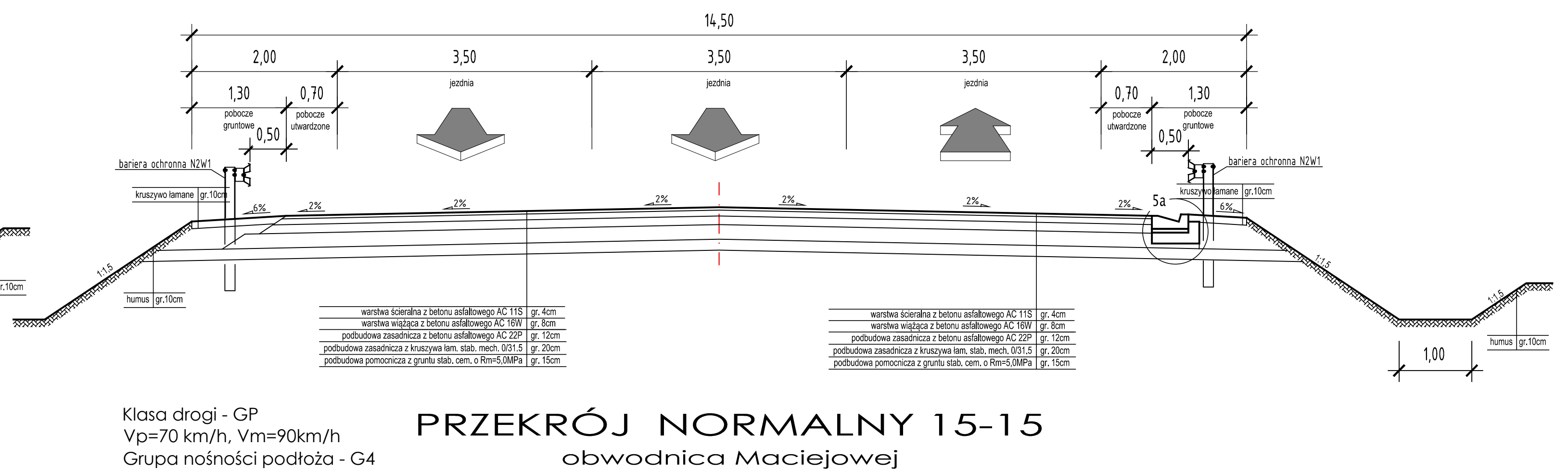

Klasa drogi - GP
Vp=70 km/h, Vm=90km/h
Grupa nośności podłoża - G1
Kategoria ruchu - KR5

PRZEKRÓJ NORMALNY 16-16

obwodnica Maciejowej

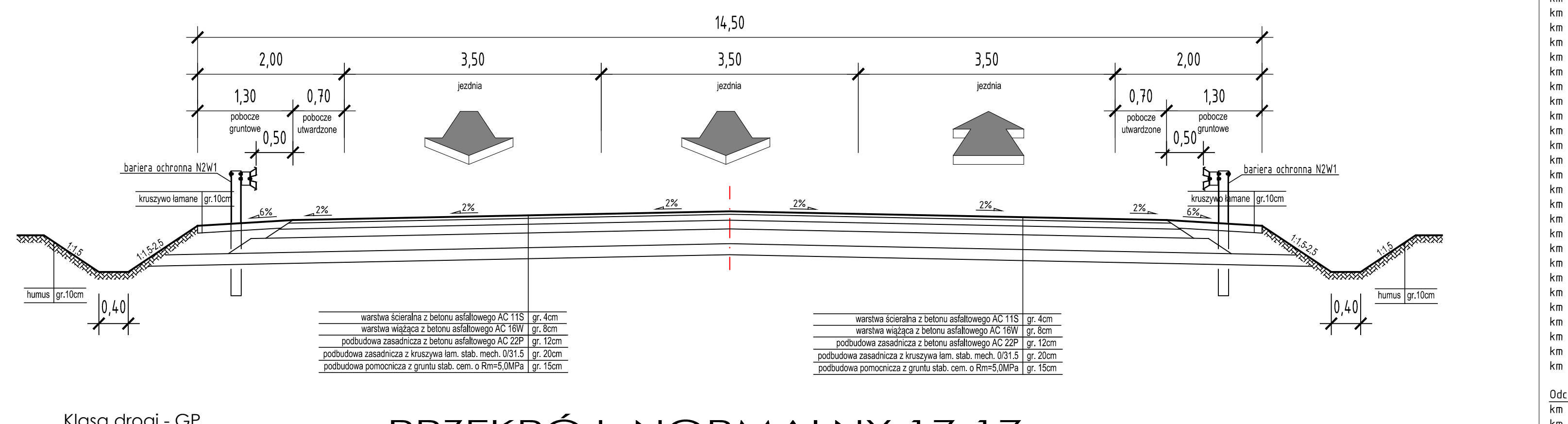

Klasa drogi - GP
Vp=70 km/h, Vm=90km/h
Grupa nośności podłoża - G1
Kategoria ruchu - KR5

PRZEKRÓJ NORMALNY 11-11

obwodnica Maciejowej

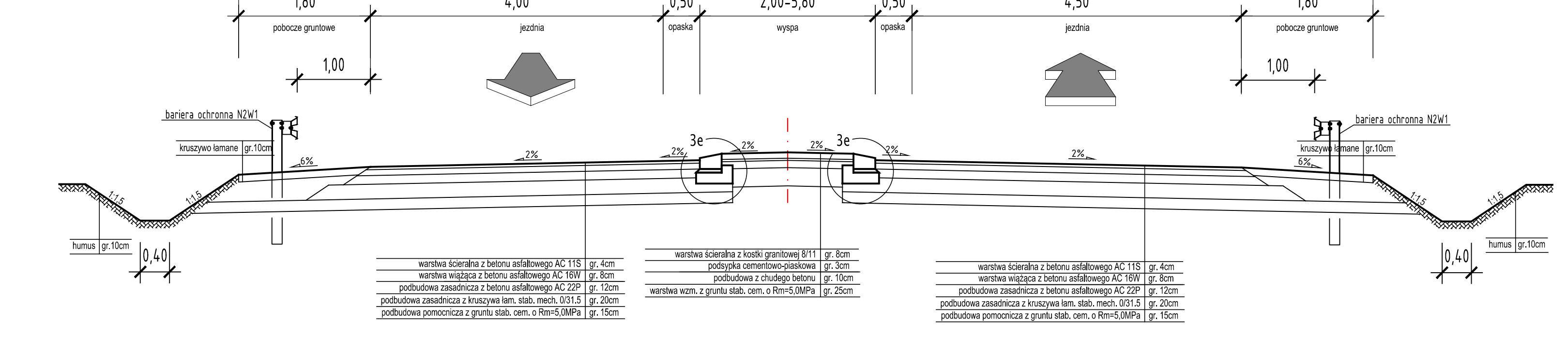

Klasa drogi - GP
Vp=70 km/h, Vm=90km/h
Grupa nośności podłoża - G1
Kategoria ruchu - KR5

PRZEKRÓJ NORMALNY 13-13

obwodnica Maciejowej

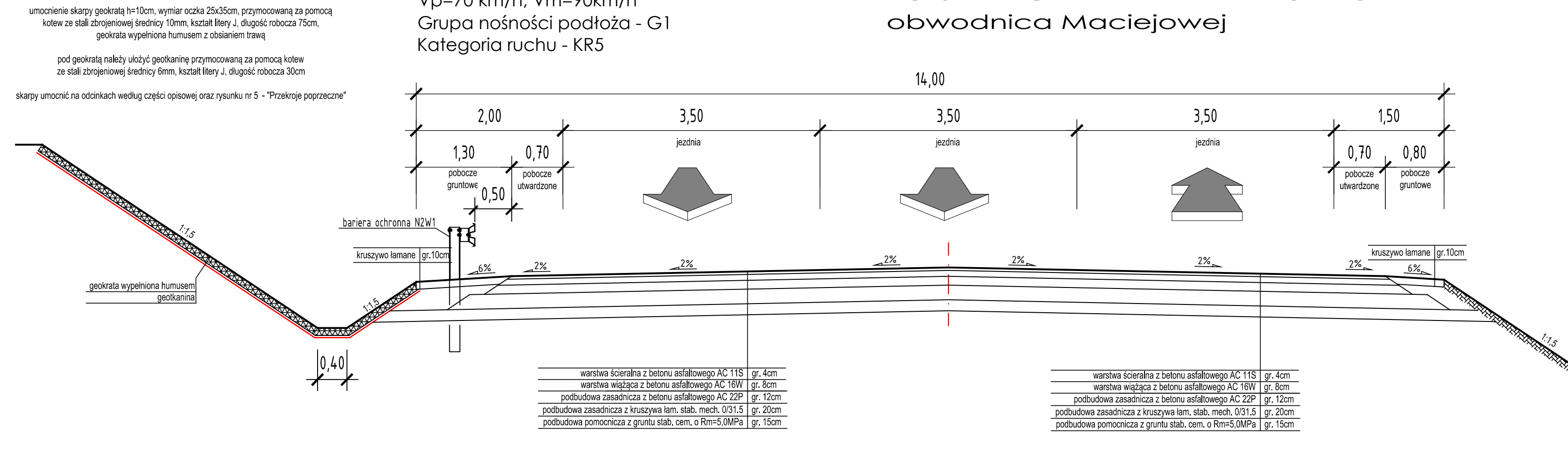

Klasa drogi - GP
Vp=70 km/h, Vm=90km/h
Grupa nośności podłoża - G4
Kategoria ruchu - KR5

PRZEKRÓJ NORMALNY 15-15

obwodnica Maciejowej

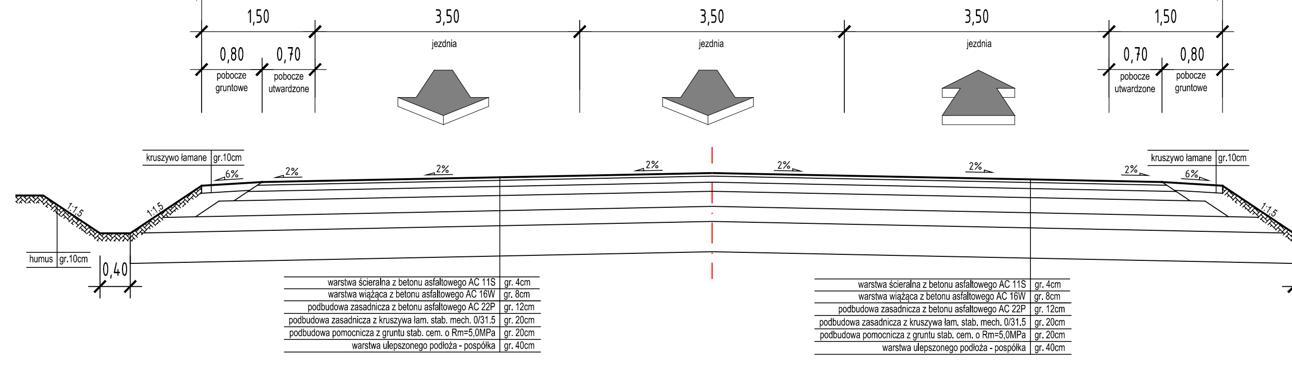

Klasa drogi - GP
Vp=70 km/h, Vm=90km/h
Grupa nośności podłoża - G1
Kategoria ruchu - KR5

PRZEKRÓJ NORMALNY 17-17

obwodnica Maciejowej

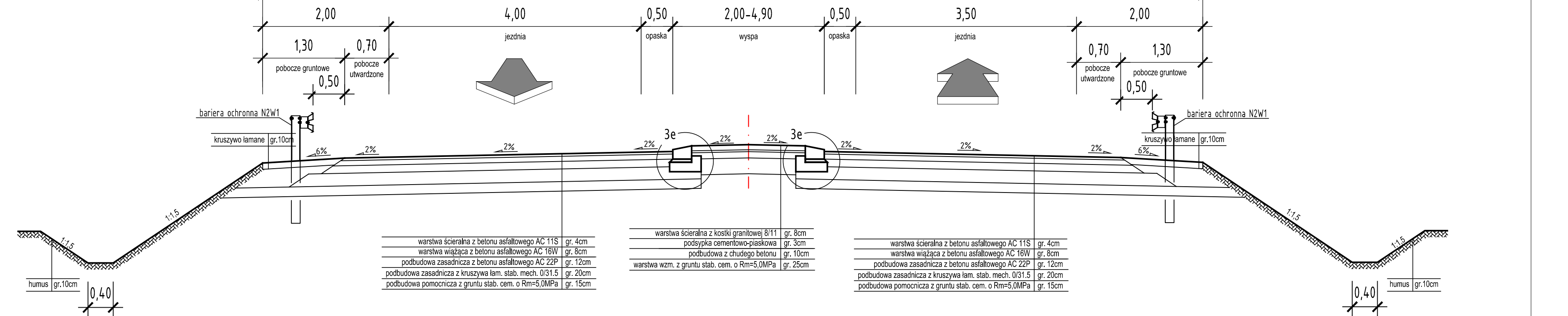

UWAGI:

Odcinki, na których zastosowano umocnienie dna rowów i skarp brukiem z kamienia naturalnego na podbudowie z betonu C12/15:
km 0+206 - km 0+313 (strona lewa)
km 0+820 - km 0+994 (strona lewa)
km 1+203 - km 1+517 (strona lewa)
km 1+980 - km 2+120 (strona lewa)
km 2+840 - km 3+248 (strona lewa)
km 4+193 - km 4+392 (strona lewa)
km 4+459 - km 4+598 (strona lewa)
km 4+623 - km 4+820 (strona lewa)
km 0+206 - km 0+310 (strona prawa)
km 0+830 - km 1+090 (strona prawa)
km 1+152 - km 1+198 (strona prawa)
km 1+950 - km 2+110 (strona prawa)
km 2+807 - km 3+170 (strona prawa)
km 4+193 - km 4+415 (strona prawa)
km 4+459 - km 4+417 (strona prawa)
km 0+142 - km 0+166 (strona lewa, ul. Jana Dzierżonia)
km 0+300 - km 0+384 (strona lewa, ul. Jana Dzierżonia)
km 0+195 - km 0+224 (strona prawa, ul. Jana Dzierżonia)
km 0+297 - km 0+384 (strona prawa, ul. Jana Dzierżonia)
km 0+010 - km 0+136 (strona prawa, droga gospodarcza nr 1)
km 0+041 - km 0+098 (strona prawa, droga gospodarcza nr 3)
km 0+190 - km 0+217 (strona lewa, droga gospodarcza nr 6)
km 0+010 - km 0+060 (strona prawa, droga gospodarcza nr 6)
km 0+170 - km 0+219 (strona prawa, droga gospodarcza nr 6)
km 0+059 - km 0+091 (strona prawa, droga gospodarcza nr 7)
km 0+310 - km 0+370 (strona prawa, droga gospodarcza nr 7)

Odcinki, na których przewidziano zmianę pochylenia skarp:
km 0+440 - km 0+603 (strona lewa)
km 0+110 - km 0+130 (strona prawa, droga gospodarcza nr 2)
km 0+649 - km 0+690 (strona prawa, droga gospodarcza nr 5)
km 0+815 - km 0+834 (strona prawa, droga gospodarcza nr 9)
km 3+829 - km 3+937 (strona lewa)
km 3+821 - km 3+936 (strona prawa)
km 4+415 - km 4+484 (strona prawa)

Odcinki, na których zastosowano ścieki trójkątne:
km 0+596 - km 0+766 (strona prawa)
km 2+000 - km 2+134 (strona prawa)
km 3+120 - km 3+210 (strona prawa)
km 4+282 - km 4+454 (strona prawa)
km 5+060 - km 5+120 (strona lewa)
km 5+085 - km 5+162 (strona prawa)
km 0+082 - km 0+144 (strona lewa, ul. Trzcińska)
km 0+009 - km 0+065 (strona prawa, droga przeciwpożarowa)

Odcinki, na których dno rowu posiada szerokość 1m:
km 0+600 - km 0+742 (strona prawa)
km 2+020 - km 2+105 (strona prawa)
km 3+148 - km 3+195 (strona prawa)
km 4+191 - km 4+427 (strona prawa)
km 5+100 - km 5+152 (strona prawa)
km 0+042 - km 0+082 (strona prawa, ul. Wrocławska (2))

Odcinki, na których zastosowano umocnienie skarp geokratą:
km 0+300 - km 0+390 (strona lewa)
km 0+440 - km 0+570 (strona lewa)
km 1+010 - km 1+200 (strona lewa)
km 1+310 - km 1+330 (strona lewa)
km 1+450 - km 1+670 (strona lewa)
km 1+770 - km 1+850 (strona lewa)
km 2+050 - km 2+110 (strona lewa)
km 2+190 - km 2+330 (strona lewa)
km 2+630 - km 3+150 (strona lewa)
km 0+270 - km 0+410 (strona prawa)
km 0+440 - km 0+570 (strona prawa)
km 1+010 - km 1+070 (strona prawa)
km 1+110 - km 1+670 (strona prawa)
km 1+790 - km 1+870 (strona prawa)
km 1+930 - km 1+970 (strona prawa)
km 2+210 - km 2+370 (strona prawa)
km 2+590 - km 2+730 (strona prawa)

SMP Projektanci Sp. z o.o. Sp. k.
ul. Głuchowska 1
60-101 Poznań
www.smp.poznan.pl
e-mail: biuro@smp.poznan.pl
tel. 61 861 96 36, fax. 61 861 06 44
NIP 779-23-71-246 REGON 301375359

Inwestor: Miasto Jelenia Góra
Plac Ratuszowy 58, 58-500 Jelenia Góra

Nazwa inwestycji: Opracowanie dokumentacji projektowej budowy obwodnicy Maciejowej w Jeleniej Górze - budowa południowej obwodnicy miasta

Branża: DROGOWA

Stadium dokumentacji: PROJEKT BUDOWLANY

Stanowisko	Imię i nazwisko	Uprawnienia	Podpis
Projektant	mgr inż. Marcin Matysik	WKP/0233/POOD/06 specjalność drogowa	
Projektant	mgr inż. Radosław Pietruszewski	WKP/0308/POOD/11 specjalność drogowa	
Opracował	mgr inż. Jarosław Żaliński		
Opracował	mgr inż. Mateusz Nogaj		
Opracował	mgr inż. Łukasz Wiśniewski		
Sprawdzający	mgr inż. Łukasz Szuba	7131/190/P/2002 specjalność konstr.-bud.	

Tytuł rysunku: Przekroje normalne — Nr 4.2

Nr umowy: IZP-Z.271.99.2014 z dnia 03.10.2014 r. | Data opracowania: 12/2016 | Skala: 1:50