BIURO PROJEKTOWE PORTAL AB s.c.
58-500 Jelenia Góra, ul.Sudecka 89, lok. 11-12
tel./fax : 75 76 46 172, 75 76 46 173
e-mail : biuro@portalab.pl
NIP : 611-24-70-240 REGON : 231141546

portal ab
BIURO PROJEKTOWE

Rej. nr P314-1769-2015

OPINIA TECHNICZNA

ZADANIE: **WZMOCNIENIE KONSTRUKCJI WIEŻY BUDYNKU GŁÓWNEGO (BUD. A)**

ADRES: **JELENIA GÓRA, Al. Jana Pawła II 18**
Dz. nr 5/12, 5/15, Obręb 0060,
Jedn. ewid. 026101_1 Miasto Jelenia Góra

INWESTOR: **MIASTO JELENIA GÓRA**
Plac Ratuszowy 58, 58-500 JELENIA GÓRA

Oświadczamy, że opinia techniczna została sporządzona zgodnie z obowiązującymi przepisami oraz zasadami wiedzy technicznej.

OPRACOWAŁ : **mgr inż.** **Leopold Abratkiewicz**
upr. Rzecz. Bud. nr 71/00/R

JELENIA GÓRA, STYCZEŃ 2015

OŚWIADCZENIE

Zgodnie z Art. 20 ust. 4 Ustawy Prawo Budowlane (Dz. U. Nr 156 z 2006r. poz. 1118 z późniejszymi zmianami) oświadczamy, że dokumentacja projektowa :

OPINIA TECHNICZNA

„Konstrukcji wieży budynku głównego (bud. A) przy Al. Jana Pawła II 18 w Jeleniej Górze”

wykonana na zlecenie Miasta Jelenia Góra została sporządzona zgodnie z obowiązującymi przepisami oraz zasadami wiedzy technicznej.

Dokumentacja jest kompletna z punktu widzenia celu, któremu ma służyć .

PROJEKTANT	Leopold Abratkiewicz	upr. Rzecz. Bud. nr 71/00		

SPIS TREŚCI

0. Oświadczenie.
1. Przedmiot, cel, zakres opracowania.
2. Podstawa opracowania.
3. Dane ogólne.
4. Opis stanu istniejącego.
5. Ocena techniczna konstrukcji nośnej wieży.
6. Wnioski.
7. Zalecenia.

Załączniki:

Załącznik nr 1: Część rysunkowa:
Rys. 01 – Konstrukcja stropu na poz. +11,63 zakres zniszczeń elementów konstrukcji - 1 : 50; 10
Rys. 02 – Elementy konstrukcyjne ścian powyżej poziomu + 11,63 i stropu na poz. + 15,17 – zakres zniszczeń elementów konstrukcji - 1 : 50; 10
Rys. 03 – Elementy konstrukcyjne więźby dachowej – zakres zniszczeń elementów konstrukcji - 1 : 50
Rys. 04 – Przekrój 1 – 1 - 1 : 50
Rys. 05 – Przekrój 2 – 2 - zakres zniszczeń konstrukcji - 1 : 50
Rys. 06 – Konstrukcja ściany zachodniej – zakres zniszczeń elementów konstrukcji - 1 : 25
Rys. 07 – Konstrukcja ściany północnej i południowej – zakres zniszczeń elementów konstrukcji - 1 : 25

Załącznik nr 2: Dokumentacja fotograficzna

Załącznik nr 3: Dokumenty formalno -prawne:
- Uprawnienia Rzeczoznawcy Budowlanego
- Przynależność do Izby Samorządu Zawodowego

1. PRZEDMIOT, CEL, ZAKRES OPRACOWANIA.

1.1. Przedmiotem opracowania jest opinia techniczna konstrukcji wieży budynku głównego (bud. A) przy Al. Jana Pawła II 18 w Jeleniej Górze, dz. nr 5/12, 5/15, Obręb 0060, jedn. ewid. 016101_1 Miasto Jelenia Góra

1.2. Celem opracowania jest :
- ustalenie przyczyn uszkodzeń elementów konstrukcyjnych
- wskazanie możliwości i metod naprawy

1.3. Zakres opracowania obejmuje:
- wizje lokalne na obiekcie
- ocenę stanu technicznego uszkodzonych elementów obiektu
- wykonanie dokumentacji fotograficznej
- ustalenie przyczyn uszkodzeń i zniszczeń elementów budynku
- opracowanie wniosków i zaleceń

2. PODSTAWA OPRACOWANIA.

2.1. Podstawa formalna

- Umowa z Zamawiającym nr IZP.272.158.2014 z dnia 15.12.2014r. na opracowanie: dokumentacji projektowe pn.: Opracowanie Ekspertyzy technicznej wraz z dokumentacją projektową wzmocnienia konstrukcji wieży budynku głównego przy Al. Jana Pawła II 18 w Jeleniej Górze

2.2. Podstawa merytoryczna

a) pomiary i badania przeprowadzone w czasie wizji lokalnych na obiekcie w miesiącu grudniu 2014r. i styczniu 2015r.

b) dokumentacja archiwalna udostępniona przez Zamawiającego
- Projekt Wykonawczy - część architektoniczna przebudowy obiektów zabytkowych (budynek główny – A, budynek gospodarczy – B, altana – C) wraz z zagospodarowaniem terenu – oprac. Firma Produkcyjno-Usługowo-Handlowa „VITARO" - Radomsko, październik 2013

c) akty normatywne i piśmiennictwo m.in.
- PN-82/B-02000 Obciążenia budowli. Zasady ustalania wartości.
- PN-82/B-02001 Obciążenia budowli. Obciążenia stałe.
- PN-82/B-02003 Obciążenia zmienne technologiczne. Podstawowe obciążenia technologiczne i montażowe.
- PN-80/B-02010/Az1 listopad 2006 Obciążenia w obliczeniach statycznych. Obciążenie śniegiem.
- PN-B-02011:1977 Obciążenia w obliczeniach statycznych. Obciążenie wiatrem.
- PN-B-03150:2000 Konstrukcje drewniane. Obliczenia statyczne i projektowanie.
- PN-B03002:2007 Konstrukcje murowe – Projektowanie i obliczanie.

- Instrukcja nr 403/2004: Warunki techniczne wykonania i odbioru robót budowlanych: Zeszyt 4: Konstrukcje drewniane, wyd. ITB – Warszawa 2004r.

- Warunki techniczne wykonania i odbioru robót budowlano – montażowych. Tom I. Budownictwo ogólne cz. 2 ; W-wa 1990r.

3. DANE OGÓLNE.

3.1. Parametry konstrukcyjne części obiektu objęte zakresem opracowania od poz. + 8,02m:

- powierzchnia kondygnacji (po obrysie) - 19,0 m^2
- wysokość (mur + wieża; od poz. + 8,02m) - 15,5 m
- kubatura (części podlegającej wzmocnieniu) - 103 m^3

3.2. Opis ogólny.

- Konstrukcje wieży do poziomu: + 8,02 wykonano jako murowaną z cegły pełnej z licówką z cegły białej piaskowo-cementowej.
- Konstrukcję ścian wieży od poziomu + 11,66 m wykonano jako ściany szkieletowe wypełnione murem ceglanym.
  Elementy konstrukcyjne ścian szkieletowych wykończono w sposób następujący:
  - od zewnątrz: deskami, papa smołowa, gontem cementowym
  - od wewnątrz: tynkiem wapiennym na trzcinie

  Elementy konstrukcyjne ścian osłonowych oparto na końcówkach drewnianych belek stropowych na poz. + 11,66m
- Konstrukcja więźby dachowej:
  Dach wieży ostrosłupowy, zbudowany na podstawie kwadratu.
  Więźba dachowa tradycyjna, krokwiowo płatwiowa zbudowana na bokach kwadratu.
  Oparcie krokwi wykonano na podwalinach, płatwiach i belkach oczepowych ścian.
  Pokrycie dachu to dachówka zakładkowa ceramiczna.

4. OPIS STANU ISTNIEJĄCEGO

4.1. Konstrukcja wieży.

Drewnianą konstrukcję wieży oparto na ścianach szkieletowych z bali drewnianych (wypełnionych cegłą).
Elementy konstrukcyjne wieży to:
- krokwie o wym. : 12,5 x 15,5cm
- płatwie i podwaliny o wym. : 16 x 18 cm
- słupy o wym.: 16 x 16 cm
- miecze o wym. : 12 x 12 cm

Elementy konstrukcyjne ścian szkieletowych (wypełnionych murem z cegły)
- słupy nośne o wym. : 20 x 20cm
- podwaliny i belki oczepowe o wym. : 20 x 20 cm
- grubość konstrukcyjna ścian (całkowita): 25 cm

Elementy konstrukcyjne stropu na poz. + 15,17 m
Strop drewniany belkowy z podsufitką i ze ślepym pułapem (wraz z zasypką żużlową).
- belki drewniane o wym. : 18 x 22 cm w rozstawie co 0,96 ÷ 1,00m
- warstwa zasypki żużlowej o max. gr. 7,0 cm

Elementy konstrukcyjne stropu na poz. + 11,66 m.
Strop drewniany belkowy z podsufitką i ze ślepym pułapem (wraz z zasypką żużlową).
- belki drewniane o wym. : 20 x 25 cm w rozstawie co 0,80 ÷ 0,85m
- warstwa zasypki żużlowej o max. gr. 8,5 cm

(*) Elementy konstrukcyjne przedstawiono na rysunkach.

5. OCENA TECHNICZNA KONSTRUKCJI NOŚNEJ WIEŻY

1. Konstrukcja murowana ścian nośnych wieży do poz. + 11,66 nie wykazuje uszkodzeń.

2. W trakcie wykonywania prac remontowych związanych z wymianą pokrycia dachowego dokonano także odkrywek konstrukcji dachowej i konstrukcji ścian osłonowych (od poz. + 11,66 do poz. + 15,17).

3. W wyniku oględzin tych elementów stwierdzono:

   - elementy więźby dachowej na szerokości oparcia na ścianie osłonowej zachodniej są znacznie skorodowane a lokalnie zniszczone w całości.
     Lokalne zniszczenia dotyczą końcówek krokwi dachu stromego, elementów oparcia tj. odcinków podwaliny i oczepu (w ścianie osłonowej).

   - elementy drewniane ściany osłonowej zachodniej (słupy, podwaliny, oczep) uległy znacznej korozji biologicznej, lokalnie zostały zniszczone w całości

   - zniszczeniu uległy kotwy stalowe z płaskownika mocujące oczep ściany osłonowej ze stropem na poziomie + 15,17

   - końcówki belek stropowych (na których oparto ściany szkieletowe na poz. + 11,66) od strony zachodniej uległy zniszczeniu (zgniciu) na głębokość do 0,8 ÷ 1,00m

   - w wyniku wykonanych odkrywek elementów konstrukcji zniszczeniu uległy warstwy wykończeniowe ściany od zewnątrz tj. łupek cementowy układany na warstwie papy i desek

4. Pozostałe elementy konstrukcyjne więźby dachowej i elementy konstrukcji pozostałych 3 ścian osłonowych wieży ponad poziomem + 11,66 m nie wykazują oznak uszkodzeń i zniszczeń .

5. Charakter zniszczeń elementów ściany szkieletowej zachodniej i fragmentu więźby dachowej od strony zachodniej świadczy o długotrwałym działaniu wilgoci na te elementy i długotrwałym oddziaływaniu korozji biologicznej (owady i grzyby).

6. Stan ten został spowodowany przez niedbałe użytkowanie obiektu, brak obróbek blacharskich w rejonie okien, nieszczelności pokrycia dachowego (szczególnie od strony zachodniej).

6. WNIOSKI

1. **Stan techniczny ściany szkieletowej zachodniej jest bardzo zły (stan przedawaryjny) i stan ten stwarza zagrożenie wystąpienia katastrofy budowlanej.**

2. **Stan techniczny elementów więźby dachowej (w miejscu oparcia na oczepie ściany zachodniej) tj. dolne odcinki krokwi, podwaliny, oczep, jest bardzo zły. Elementy te uległy zniszczeniu w całości.**
   Stan ten stwarza zagrożenie wystąpienia katastrofy budowlanej.

3. Ze względu na stan techniczny uszkodzonych i zniszczonych elementów konstrukcyjnych ściany osłonowej zachodniej i fragmentu więźby dachowej, zaleca się pilne wykonanie wzmocnienia tych elementów lub ich całkowitej wymiany.

4. Przy wzmocnieniu (wymianie) elementów konstrukcyjnych ściany osłonowej należy odtworzyć system kotwienia tej ściany do belek stropowych na poz. + 15,17m.

5. Stan techniczny konstrukcji wieży poza ścianą zewnętrzną zachodnią i więźbą dachową (od strony zachodniej) jest zadowalający.

7. ZALECENIA

1. Ze względu na zakres zniszczenia wymienionych elementów konstrukcyjnych jak i możliwości technologiczne wykonania robót wzmacniających przyjęto następujący zakres robót do wykonania:
   - wzmocnienie (wymianę) zniszczonych końcówek belek stropowych na poz. + 11,66 od strony zachodniej
   - wymianę całej ściany szkieletowej osłonowej (zachodniej) na nową
   - wzmocnienie końcówek krokwi dachu stromego od strony zachodniej na wys. ok. 1,20 ÷ 1,50 m powyżej podwaliny górnej więźby dachowej
   - wymianę podwaliny górnej (na poz. + 15,48) od strony zachodniej w całości
   - odtworzenie krokwi krótkich (płaszczyzny dachu niższego) i odtworzenie daszku naczółkowego
   - odtworzenia systemu kotwienia ściany do belek stropowych (+ 15,17m)

2. Aby wykonać zakres robót określonych powyżej należy wykonać tymczasowe zabezpieczenie konstrukcji nośnej wieży na czas wykonania tych robót.

opracował:

mgr inż. Leopold Abratkiewicz

Załącznik nr 1

Część rysunkowa: Rys. 01, 02, 03, 04, 05, 06, 07

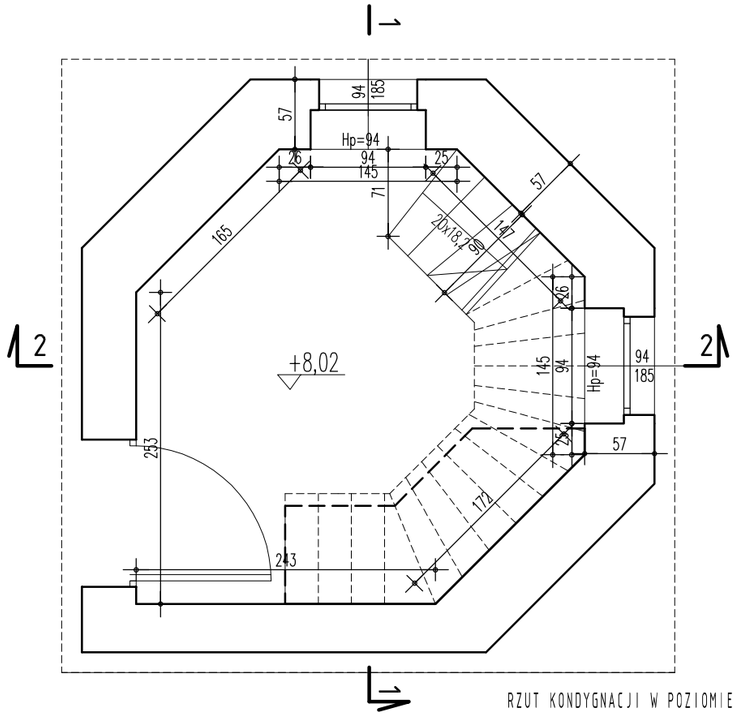

RZUT KONDYGNACJI W POZIOMIE +8,02 (1:50)

PRZEKRÓJ STROPU NA POZIOMIE 11,63 (1:10)

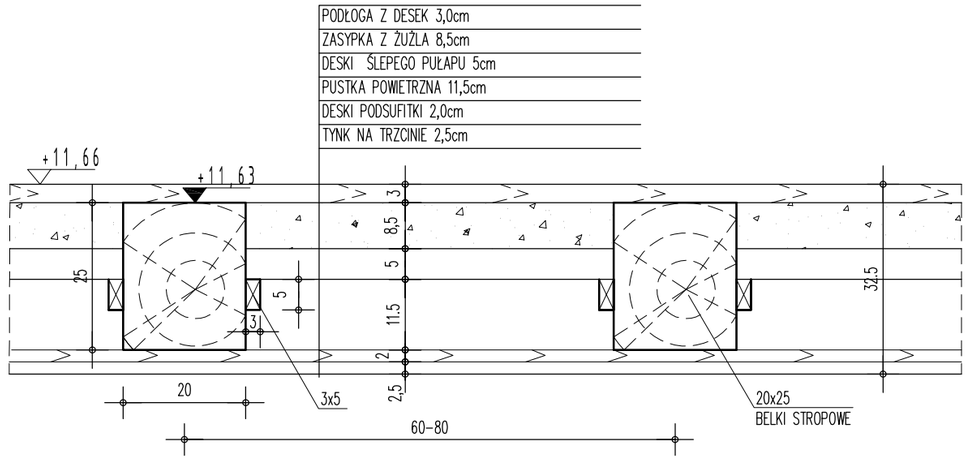

LEGENDA:

	ZAKRES ZNISZCZEŃ ELEMENTÓW KONSTRUKCYJNYCH

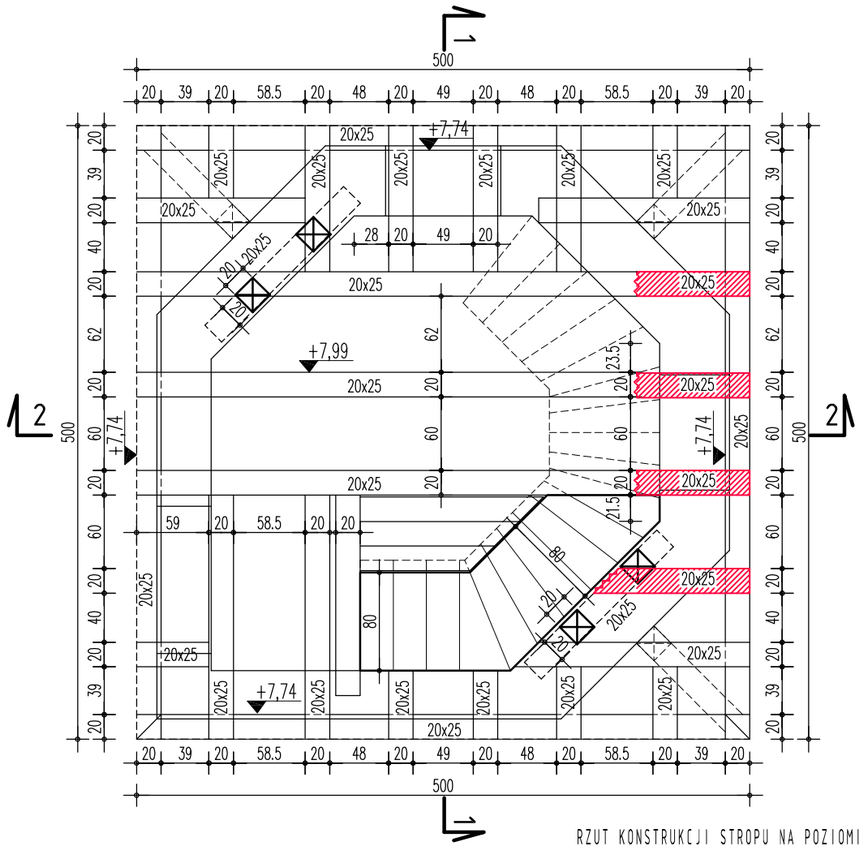

RZUT KONSTRUKCJI STROPU NA POZIOMIE +11,66 (1:50)

portal ab
BIURO PROJEKTOWE
BIURO PROJEKTOWE PORTAL AB
58-500 Jelenia Góra, ul.Sudecka 89, lok. 11-12
tel./fax: 75 76 46 172, 75 76 46 173

Zadanie	Wzmocnienie konstrukcji wieży budynku głównego (bud.A) Jelenia Góra,Al.Jana Pawła II 18, Dz.Nr 5/12; 5/15 Obreb 0060 Jedn.ewid. 026101_1 Miasto Jelenia Góra				
Nazwa rysunku	Konstrukcja stropu na poz.+11.63 zakres zniszczeń elementów konstrukcji				Skala 1:50;10
Zamawiający	Miasto Jelenia Góra Plac Ratuszowy 58, 58-500 Jelenia Góra				Stadium OT Branża Bud.
	Imię i nazwisko	Specjalność	Nr uprawnień	Podpis	Data 01.2015
Projektant	mgr inż. Leopold Abratkiewicz	Konstrukcyjna	71/00/R		Nr rys.
		Nr rejestru	P314-1769-2015		01

Wszelkie prawa zastrzeżone. Niniejsza dokumentacja jest przedmiotem prawa autorskiego.
Rozporządzanie i korzystanie z opracowania bez pisemnej zgody autora jest zabronione.

RZUT KONDYGNACJI W POZIOMIE +11,66 (1:50)

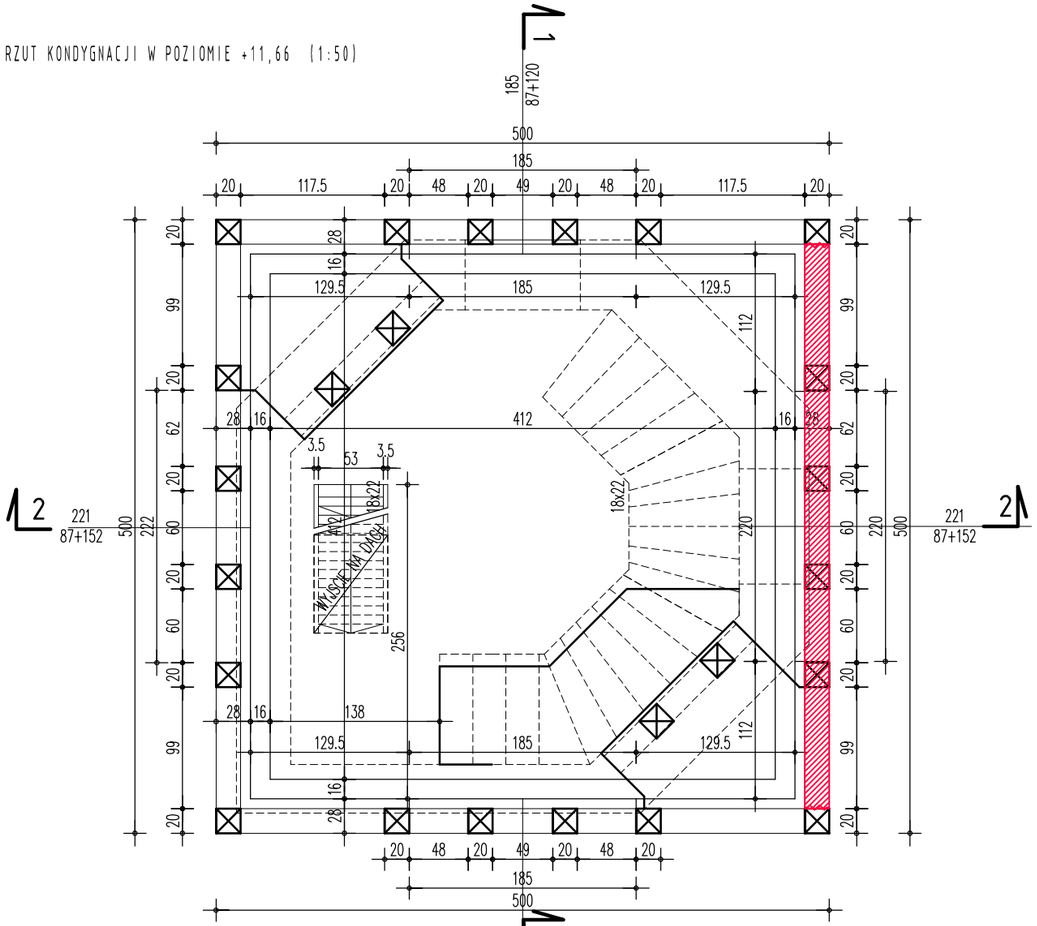

PRZEKRÓJ STROPU NA POZIOMIE 15,17 (1:10)

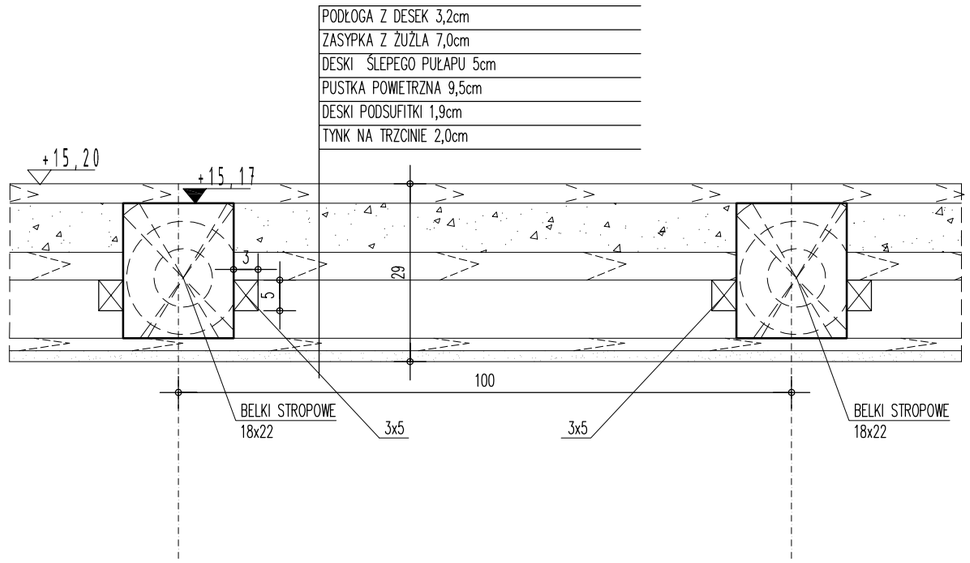

LEGENDA:

	ZAKRES ZNISZCZEN ELEMENTÓW KONSTRUKCYJNYCH

RZUT KONSTRUKCJI STROPU NA POZIOMIE +15,20 (1:50)

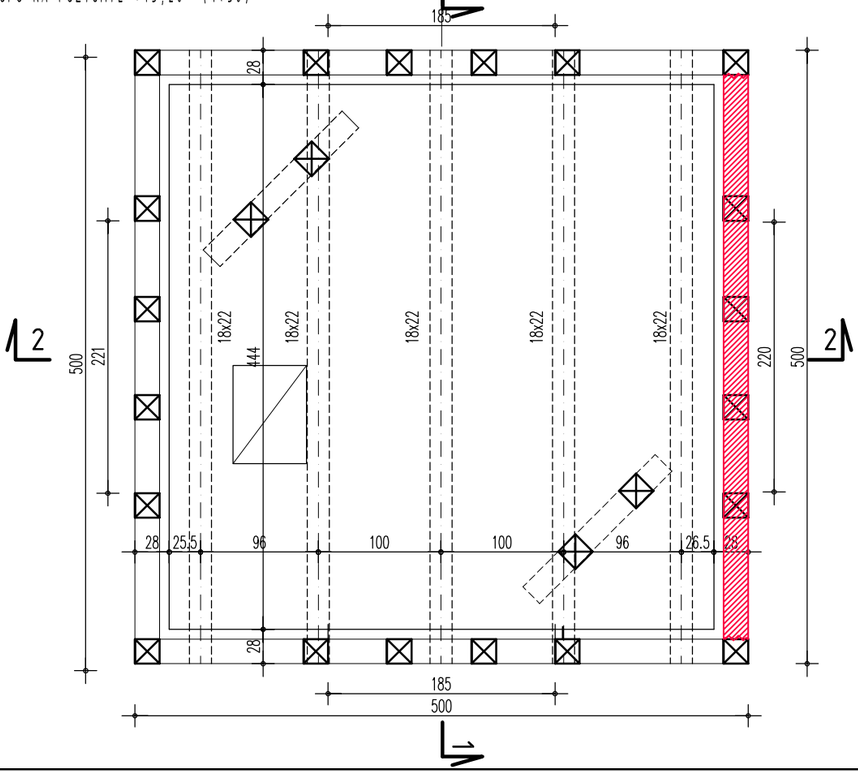

portal ab
BIURO PROJEKTOWE

BIURO PROJEKTOWE PORTAL AB
58-500 Jelenia Góra, ul.Sudecka 89, lok. 11-12
tel./fax : 75 76 46 172, 75 76 46 173

Zadanie	Wzmocnienie konstrukcji wieży budynku głównego (bud.A) Jelenia Góra,Al.Jana Pawła II 18, Dz.Nr 5/12; 5/15 Obreb 0060 Jedn.ewid. 026101_1 Miasto Jelenia Góra				
Nazwa rysunku	Elementy konstrukcyjne scian powyżej poziomu+11,63 i stropu na poz.+15,17-zakres zniszczen elementów konstrukcji				Skala 1:50;10
Zamawiający	Miasto Jelenia Góra Plac Ratuszowy 58, 58-500 Jelenia Góra				Stadium OT Branża Bud.
	Imię i nazwisko	Specjalność	Nr uprawnień	Podpis	Data 01.2015
Projektant	mgr inż. Leopold Abratkiewicz	Konstrukcyjna	71/00/R		Nr rys.
		Nr rejestru	P314-1769-2015		02

Wszelkie prawa zastrzeżone. Niniejsza dokumentacja jest przedmiotem prawa autorskiego.
Rozporządzanie i korzystanie z opracowania bez pisemnej zgody autora jest zabronione.

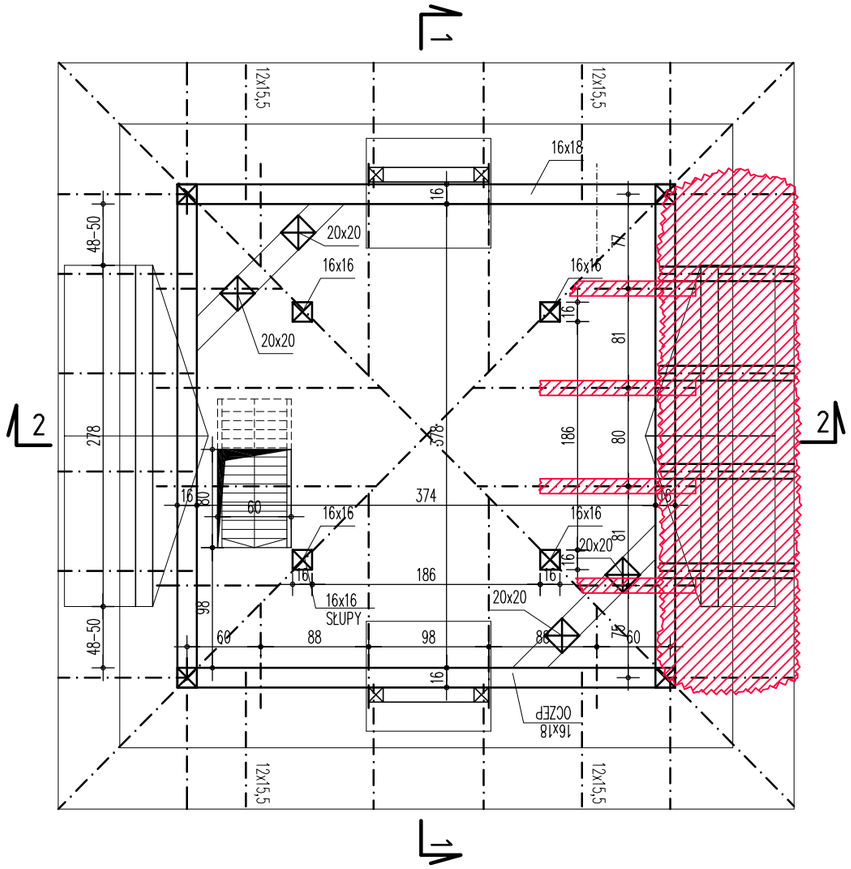

RZUT WIEŻBY DACHOWEJ WIEŻY (1 :50)

LEGENDA:

	ZAKRES ZNISZCZEN ELEMENTÓW KONSTRUKCYJNYCH

portal ab
BIURO PROJEKTOWE
BIURO PROJEKTOWE PORTAL AB
58-500 Jelenia Góra, ul.Sudecka 89, lok. 11-12
tel./fax : 75 76 46 172, 75 76 46 173

Zadanie	Wzmocnienie konstrukcji wieży budynku głównego (bud.A) Jelenia Góra,Al.Jana Pawła II 18, Dz.Nr 5/12; 5/15 Obreb 0060 Jedn.ewid. 026101_1 Miasto Jelenia Góra				
Nazwa rysunku	Elementy konstrukcyjne więźby dachowej -zakres zniszczen elementów konstrukcji				Skala 1:50
Zamawiający	Miasto Jelenia Góra Plac Ratuszowy 58, 58-500 Jelenia Góra				Stadium OT Branża Bud.
	Imię i nazwisko	Specjalność	Nr uprawnień	Podpis	Data 01.2015
Projektant	mgr inż. Leopold Abratkiewicz	Konstrukcyjna	71/00/R		Nr rys.
		Nr rejestru	P314-1769-2015		03

Wszelkie prawa zastrzeżone. Niniejsza dokumentacja jest przedmiotem prawa autorskiego.
Rozporządzanie i korzystanie z opracowania bez pisemnej zgody autora jest zabronione.

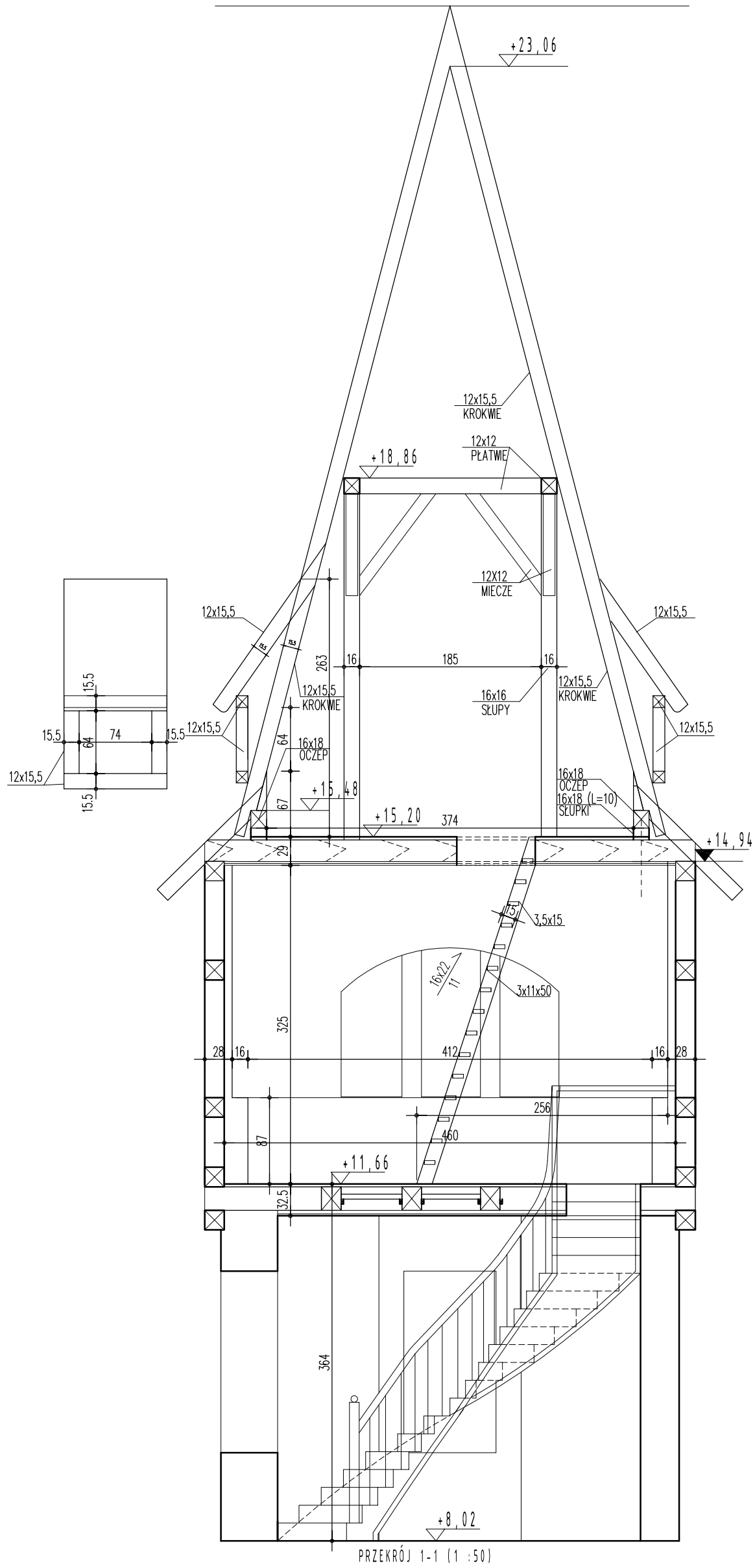

PRZEKRÓJ 1-1 (1 :50)

portal ab
BIURO PROJEKTOWE

BIURO PROJEKTOWE PORTAL AB
58-500 Jelenia Góra, ul.Sudecka 89, lok. 11-12
tel./fax : 75 76 46 172, 75 76 46 173

Zadanie	Wzmocnienie konstrukcji wieży budynku głównego (bud.A) Jelenia Góra,Al.Jana Pawła II 18, Dz.Nr 5/12; 5/15 Obreb 0060 Jedn.ewid. 026101_1 Miasto Jelenia Góra				
Nazwa rysunku	Przekrój 1-1				Skala 1:50
Zamawiający	Miasto Jelenia Góra Plac Ratuszowy 58, 58-500 Jelenia Góra				Stadium OT Branża Bud.
	Imię i nazwisko	Specjalność	Nr uprawnień	Podpis	Data 01.2015
Projektant	mgr inż. Leopold Abratkiewicz	Konstrukcyjna	71/00/R		Nr rys.
		Nr rejestru	P314-1769-2015		04

Wszelkie prawa zastrzeżone. Niniejsza dokumentacja jest przedmiotem prawa autorskiego.
Rozporządzanie i korzystanie z opracowania bez pisemnej zgody autora jest zabronione.

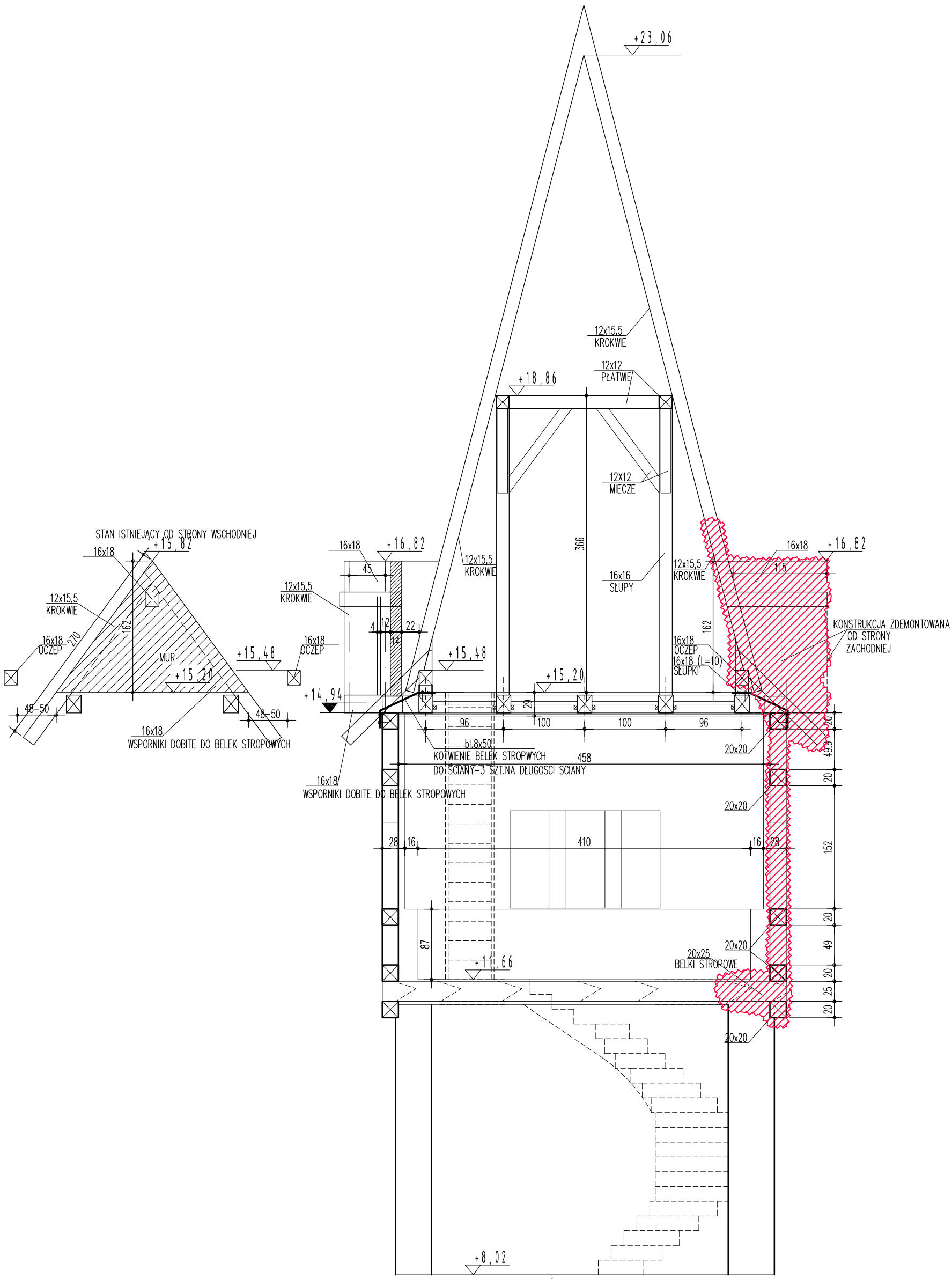

PRZEKRÓJ 2-2 (1 :50)

portal ab
BIURO PROJEKTOWE

BIURO PROJEKTOWE PORTAL AB
58-500 Jelenia Góra, ul.Sudecka 89, lok. 11-12
tel./fax : 75 76 46 172, 75 76 46 173

Zadanie	Wzmocnienie konstrukcji wieży budynku głównego (bud.A) Jelenia Góra,Al.Jana Pawła II 18, Dz.Nr 5/12; 5/15 Obreb 0060 Jedn.ewid. 026101_1 Miasto Jelenia Góra				
Nazwa rysunku	Przekrój 2-2 -zakres zniszczeń elementów konstrukcji				Skala 1:50
Zamawiający	Miasto Jelenia Góra Plac Ratuszowy 58, 58-500 Jelenia Góra				Stadium OT Branża Bud.
	Imię i nazwisko	Specjalność	Nr uprawnień	Podpis	Data 01.2015
Projektant	mgr inż. Leopold Abratkiewicz	Konstrukcyjna	71/00/R		Nr rys.
		Nr rejestru	P314-1769-2015		05

Wszelkie prawa zastrzeżone. Niniejsza dokumentacja jest przedmiotem prawa autorskiego.
Rozporządzanie i korzystanie z opracowania bez pisemnej zgody autora jest zabronione.

LEGENDA :

	ZAKRES ZNISZCZEN ELEMENTÓW KONSTRUKCYJNYCH

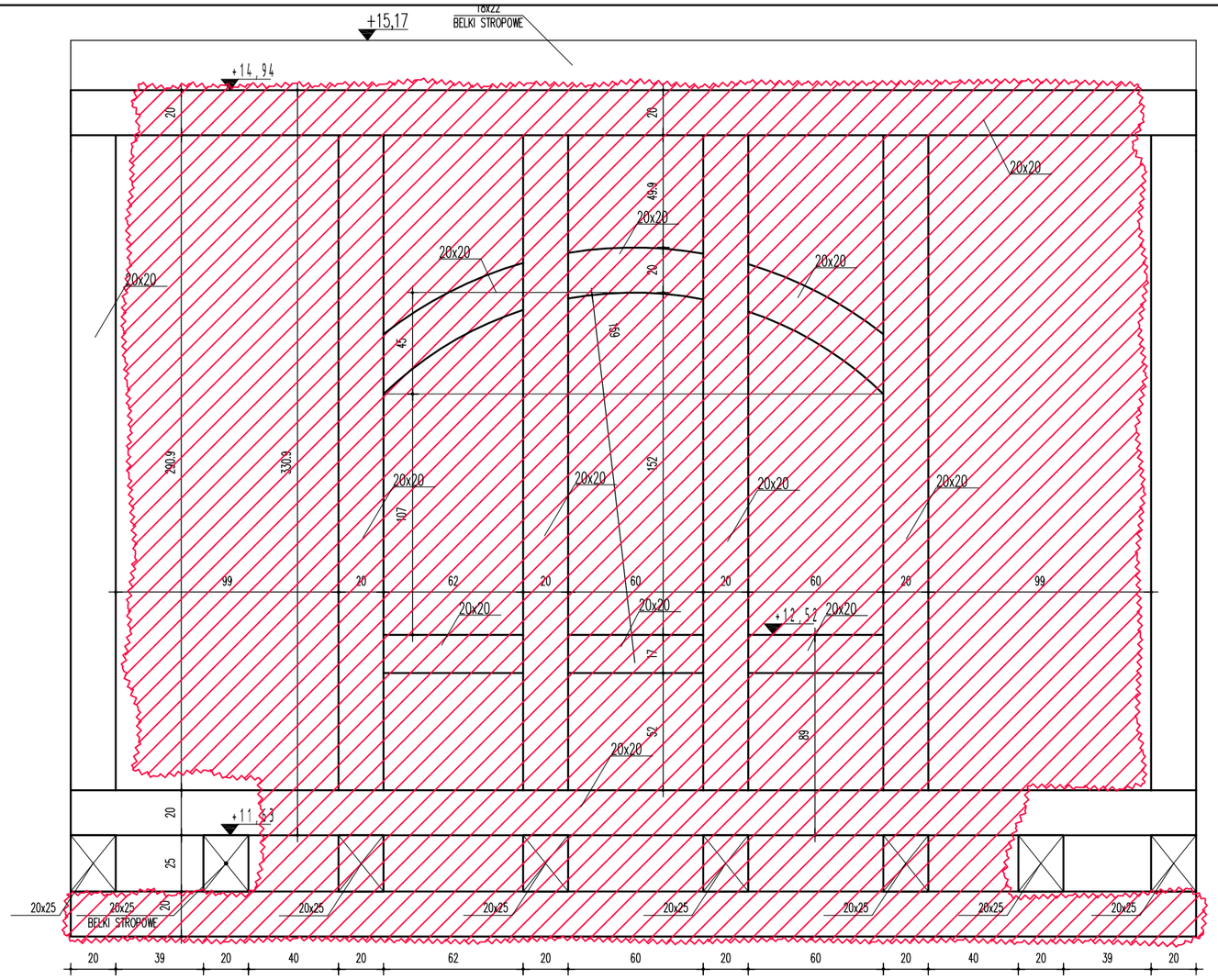

KONSTRUKCJA DREWNIANA ŚCIANY ZACHODNIEJ I WSCHODNIEJ (1:25)

LEGENDA:

	ZAKRES ZNISZCZEN ELEMENTÓW KONSTRUKCYJNYCH

portal ab
BIURO PROJEKTOWE

BIURO PROJEKTOWE PORTAL AB
58-500 Jelenia Góra, ul.Sudecka 89, lok. 11-12
tel./fax : 75 76 46 172, 75 76 46 173

Zadanie	Wzmocnienie konstrukcji wieży budynku głównego (bud.A) Jelenia Góra,Al.Jana Pawła II 18, Dz.Nr 5/12; 5/15 Obreb 0060 Jedn.ewid. 026101_1 Miasto Jelenia Góra				
Nazwa rysunku	Konstrukcja ściany zachodniej -zakres zniszczeń elementów konstrukcji				Skala 1:25
Zamawiający	Miasto Jelenia Góra Plac Ratuszowy 58, 58-500 Jelenia Góra				Stadium OT Branża Bud.
	Imię i nazwisko	Specjalność	Nr uprawnień	Podpis	Data 01.2015
Projektant	mgr inż. Leopold Abratkiewicz	Konstrukcyjna	71/00/R		Nr rys.
		Nr rejestru	P314-1769-2015		06

Wszelkie prawa zastrzeżone. Niniejsza dokumentacja jest przedmiotem prawa autorskiego.
Rozporządzanie i korzystanie z opracowania bez pisemnej zgody autora jest zabronione.

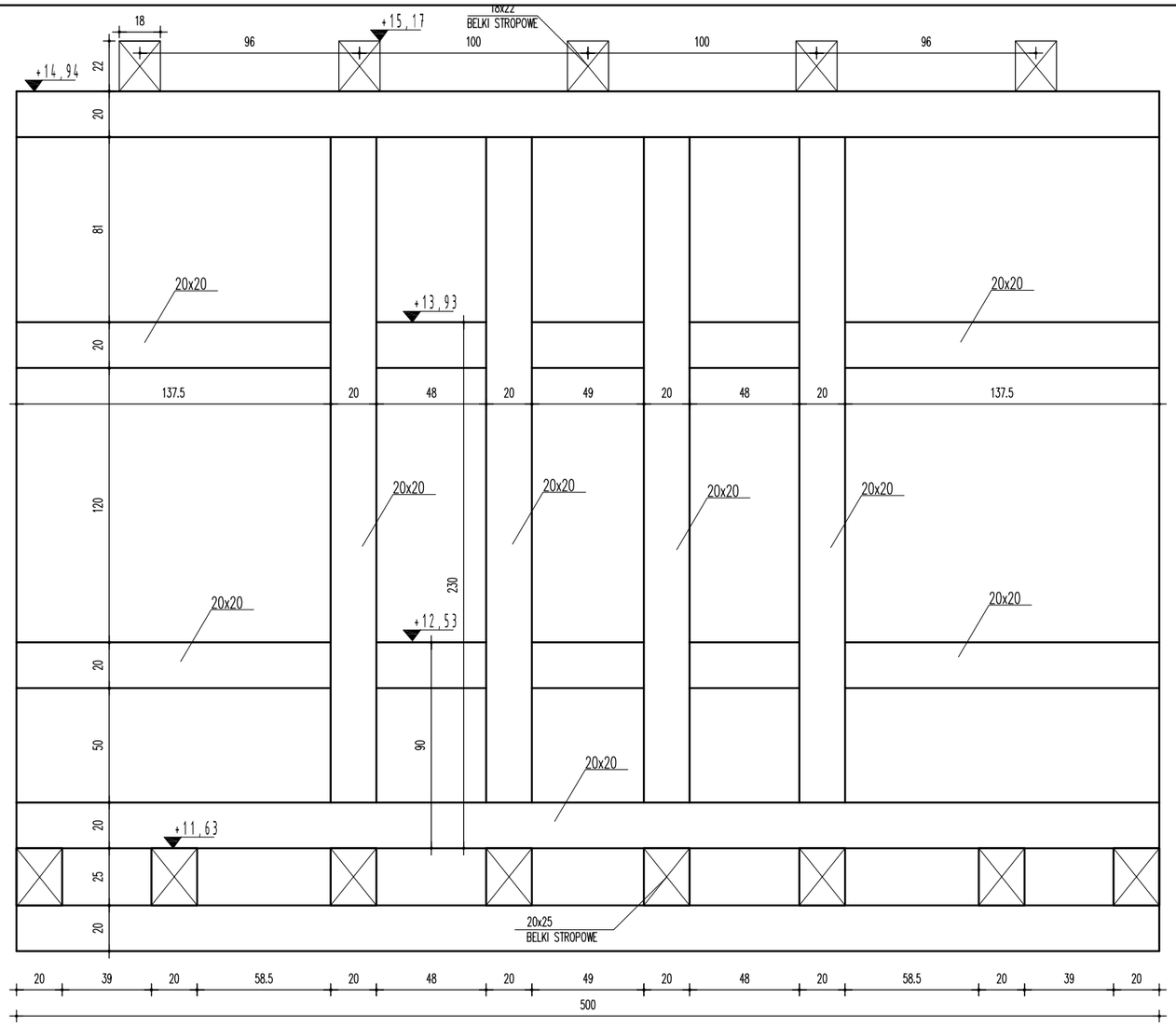

KONSTRUKCJA DREWNIANA ŚCIANY PÓŁNOCNEJ I POŁUDNIOWEJ (1:25)

portal ab
BIURO PROJEKTOWE

BIURO PROJEKTOWE PORTAL AB
58-500 Jelenia Góra, ul.Sudecka 89, lok. 11-12
tel./fax : 75 76 46 172, 75 76 46 173

Zadanie	Wzmocnienie konstrukcji wieży budynku głównego (bud.A) Jelenia Góra,Al.Jana Pawła II 18, Dz.Nr 5/12; 5/15 Obreb 0060 Jedn.ewid. 026101_1 Miasto Jelenia Góra				
Nazwa rysunku	Konstrukcja ściany północnej i południowej -zakres zniszczeń elementów konstrukcji				Skala 1:25
Zamawiający	Miasto Jelenia Góra Plac Ratuszowy 58, 58-500 Jelenia Góra				Stadium OT Branża Bud.
	Imię i nazwisko	Specjalność	Nr uprawnień	Podpis	Data 01.2015
Projektant	mgr inż. Leopold Abratkiewicz	Konstrukcyjna	71/00/R		Nr rys.
		Nr rejestru	P314-1769-2015		07

Wszelkie prawa zastrzeżone. Niniejsza dokumentacja jest przedmiotem prawa autorskiego.
Rozporządzanie i korzystanie z opracowania bez pisemnej zgody autora jest zabronione.

Załącznik nr 2

Dokumentacja fotograficzna

FOT. NR 01
Lokalizacja: Elewacja wieży od strony zachodniej
Opis : Odkrywki elementów konstrukcji ściany osłonowej. Stan techniczny bardzo zły.

FOT. NR 02
Lokalizacja: Elewacja wieży od strony zachodniej
Opis: Odkrywki elementów konstrukcji ściany osłonowej. Stan techniczny bardzo zły.

FOT. NR 03	
Lokalizacja:	*Oparcie krokwi na podwalinie od strony zachodniej*
Opis:	*Stan techniczny krokwi i podwaliny: bardzo zły.* *Elementy zostały przeznaczone do wymiany.*

FOT. NR 04	
Lokalizacja:	*Oparcie krokwi na podwalinie od strony zachodniej*
Opis:	*Stan techniczny krokwi i podwaliny: bardzo zły.* *Elementy zostały przeznaczone do wymiany.*

FOT. NR 05	
Lokalizacja:	*Podwaliny od strony zachodniej*
Opis:	*Stan techniczny podwaliny: bardzo zły*

FOT. NR 06	
Lokalizacja:	*Belka oczepowa ściany osłonowej od strony zachodniej + podłoga strychu + belka podwalilnowa*
Opis:	*Stan techniczny elementów: bardzo zły*

FOT. NR 07	
Lokalizacja:	*Elewacja wieży od strony wschodniej*
Opis :	*Odkrywki elementów ściany osłonowej. Stan elementów konstrukcji i okładzin dobry.*

FOT. NR 08	
Lokalizacja:	*Elewacja północna wieży*
Opis :	*Odkrywki elementów ściany osłonowej. Stan elementów konstrukcji i okładzin dobry.*

Załącznik nr 3

Dokumenty formalno - prawne

- **uprawnienia Rzeczoznawcy Budowlanego**
- **zaświadczenie o przynależności do DOIIB**

GŁÓWNY INSPEKTOR
NADZORU BUDOWLANEGO

Warszawa, 2000-05-22

OA/INN/4611/135/00

DECYZJA NR 71/00

Na podstawie art. 88 a pkt 3 lit. „b" ustawy z 7 lipca 1994 roku Prawo budowlane (Dz. U. Nr 89, poz. 414 z późn. zm.) i art. 104 § 1 i § 2 ustawy z 14 czerwca 1960 roku Kodeks postępowania administracyjnego (Dz.U. z 1980 r., Nr 9 poz. 26 z późn.zm.)

mgr inż. bud. Leopold Abratkiewicz
urodzony 07 listopada 1955 roku w Piotrkowie Trybunalskim
ustanowiony przez Wojewodę Dolnośląskiego decyzją Nr 5/2000/RZ z dnia 21.04.2000 roku
Rzeczoznawcą Budowlanym
w specjalności konstrukcyjno-budowlanej
obejmującej projektowanie i wykonawstwo
w zakresie budynków oraz innych budowli
z wyłączeniem linii, węzłów i stacji kolejowych, dróg oraz lotniskowych dróg startowych i manipulacyjnych, mostów, budowli hydrotechnicznych i melioracji wodnych

zostaje wpisany do Centralnego Rejestru Rzeczoznawców Budowlanych
pod pozycją 71/00/R

Zgodnie z art. 15 ust. 3 ustawy Prawo budowlane wpis niniejszy stanowi podstawę do podjęcia czynności rzeczoznawcy budowlanego w określonym zakresie wyżej wymienionej specjalności na terytorium Rzeczypospolitej Polskiej.

UZASADNIENIE

Wobec uprawomocnienia się decyzji Wojewody Dolnośląskiego, Nr 5/2000/RZ z dnia 21.04.2000 r. znak: ABGP.II-U-1.7342/239/00 w przedmiocie nadania mgr inż. Leopoldowi Abratkiewiczowi tytułu rzeczoznawcy budowlanego w specjalności konstrukcyjno-budowlanej obejmującej projektowanie i wykonawstwo w zakresie budynków oraz innych budowli, z wyłączeniem linii, węzłów i stacji kolejowych, dróg oraz lotniskowych dróg startowych i manipulacyjnych, mostów, budowli hydrotechnicznych i melioracji wodnych, zgodnej z posiadanymi uprawnieniami budowlanymi bez ograniczeń i spełniającej pozostałe wymogi określone przepisami prawa materialnego oraz procesowego, należało orzec jak w sentencji.

Decyzja niniejsza jest ostateczna. Zgodnie z art. 127 § 3 Kpa oraz stosownie do uchwały Naczelnego Sądu Administracyjnego, z dnia 09 grudnia 1996 r., sygn. akt OPS 4/96, strona może w terminie 14 dni od daty doręczenia decyzji wystąpić z wnioskiem o ponowne rozpatrzenie sprawy.

Z upoważnienia
GŁÓWNEGO INSPEKTORA NADZORU BUDOWLANEGO
ZASTĘPCA DYREKTORA DEPARTAMENTU
ORZECZNICTWA ADMINISTRACYJNEGO
Wojciech Misiak

Otrzymują:
1. Mgr inż. Leopold Abratkiewicz
   ul. Kiepury 34/41, 58-506 Jelenia Góra
2. Wojewoda Dolnośląski
3. aa MPI

DOLNOŚLĄSKA
OKRĘGOWA
I Z B A
INŻYNIERÓW
BUDOWNICTWA

Wrocław, dn. 2014-12-30

ZAŚWIADCZENIE

Pan/Pani **Leopold Abratkiewicz**

nazwisko rodowe .....

miejsce zamieszkania **ul. Kiepury 34/41**
58-506 Jelenia Góra

jest członkiem

Dolnośląskiej Okręgowej Izby Inżynierów Budownictwa

o numerze ewidencyjnym **DOŚ/BO/0421/01**

i posiada wymagane ubezpieczenie od odpowiedzialności cywilnej.

Niniejsze zaświadczenie jest ważne

od dnia **2015-01-01** do dnia **2015-12-31**

DOLNOŚLĄSKA OKRĘGOWA
IZBA INŻYNIERÓW BUDOWNICTWA

dr inż. Andrzej Pawłowski
Zastępca Przewodniczącego Rady

(pieczęć i podpis Przewodniczącego Rady DOIIB)

Termin ważności niniejszego zaświadczenia można sprawdzić
na stronie www.piib.org.pl w zakładce „Lista członków"

50-114 Wrocław ul. Odrzańska 22, tel. +48 71 337-62-30, fax +48 71 337-62-40, www.dos.piib.org.pl, e-mail: dos@dos.piib.org.pl